PŁYTA ŻELBETOWA STROPODACHU OB5, OB6

RZUT 1:50

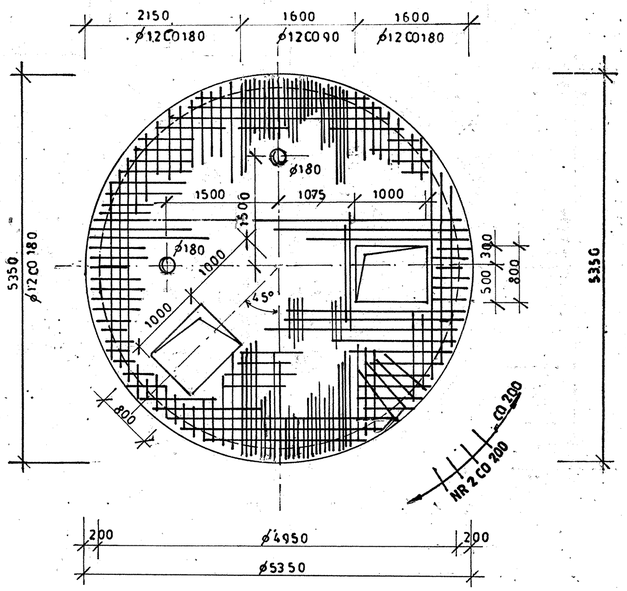

1-1 1:20

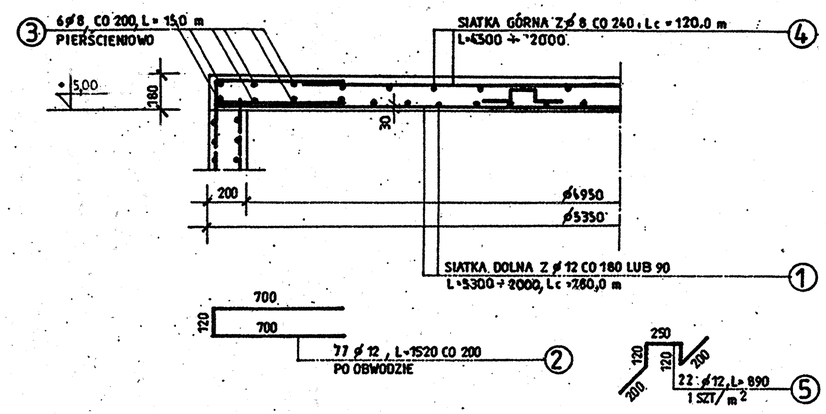

DODATKOWE ZBROJENIE OTWORU 1:20

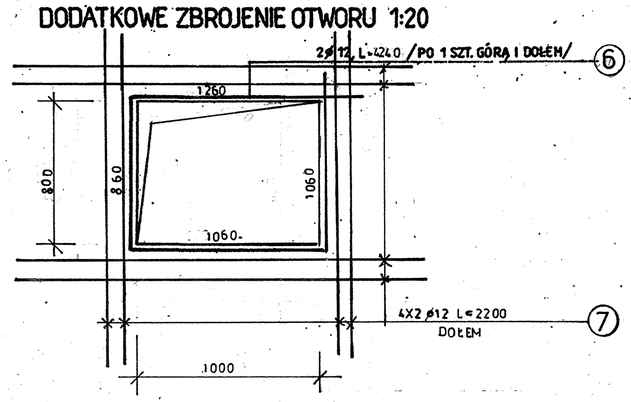

KOMINEK POD WŁAZ 1:20

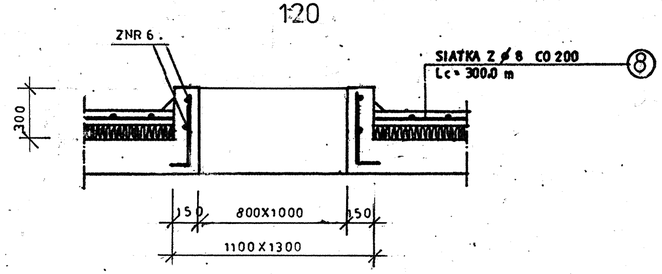

WYKAZ STALI

NR	ø	ILOŚĆ SZT.	DŁUGOŚĆ CIĘCIA	DŁUGOŚĆ ø 8	DŁUGOŚĆ ø 12
1	12	—	ŁĄCZNIE		280.0
2	12	77	1520		117,0
3	8	6	15.0 m	90.0	
4	8	—	ŁĄCZNIE	120.0	
5	12	22	890		19,5
6	12	/2*2/2	4240		34,0
7	12	2X8	2200		35,2
8	8	—	ŁĄCZNIE	30,00	
RAZEM DŁUGOŚĆ				510,0	485,7
MASA				2010	4310

BETON C25/30, W10, XA1
STAL AIII N-BSt 500S

Prawa autorskie zastrzeżone. Kopiowanie bez zgody autora zabronione.

PRACOWNIA PROJEKTOWA EKO-SANEL W SIEDLCACH
08-110 SIEDLCE ul. UNITÓW PODLASKICH 11/64

OBIEKT	BUDOWA I ROZBUDOWA OCZYSZCZALNI ŚCIEKÓW KOMUNALNYCH O PRZEPUSTOWOŚCI (Q)dr=400m3/d. RLM=4 000 Z INFRASTRUKTURĄ TECHNICZNĄ.	INWESTOR GMINA ZBUCZYN ul. JANA PAWŁA II 1 08-106 ZBUCZYN
LOKALIZACJA	GMINA ZBUCZYN, MIEJSCOWOŚĆ ZBUCZYN JEDNOSTKA EWIDENCYJNA 142613_2 ZBUCZYN OBRĘB 142613_20043 ZBUCZYN DZ. NR 760, 761/2	NR RYS. 4A
STADIUM PROJEKT BUDOWLANY	TREŚĆ OB5 /OB6/-PROJEKT REAKTORA BIOLOGICZNEGO OCZYSZCZANIA SBR ZE ZBIORNIKIEM - RETENCYJNO-USREDNIAJĄCYM PŁYTA ŻELBETOWA STROPODACHU	SKALA 1:20 1:50
		DATA 01.2017r
PROJEKTANT KONSTRUKCJA	mgr inż. Wacław Pomiećko — 57/67 DOŚ/BO/4690/01	PODPIS
SPRAWDZAJĄCY KONSTRUKCJA	inż. Edward Zak — 356/66 DOŚ/BO/5170/01	PODPIS